WLA SERIES

■左右勝手共通

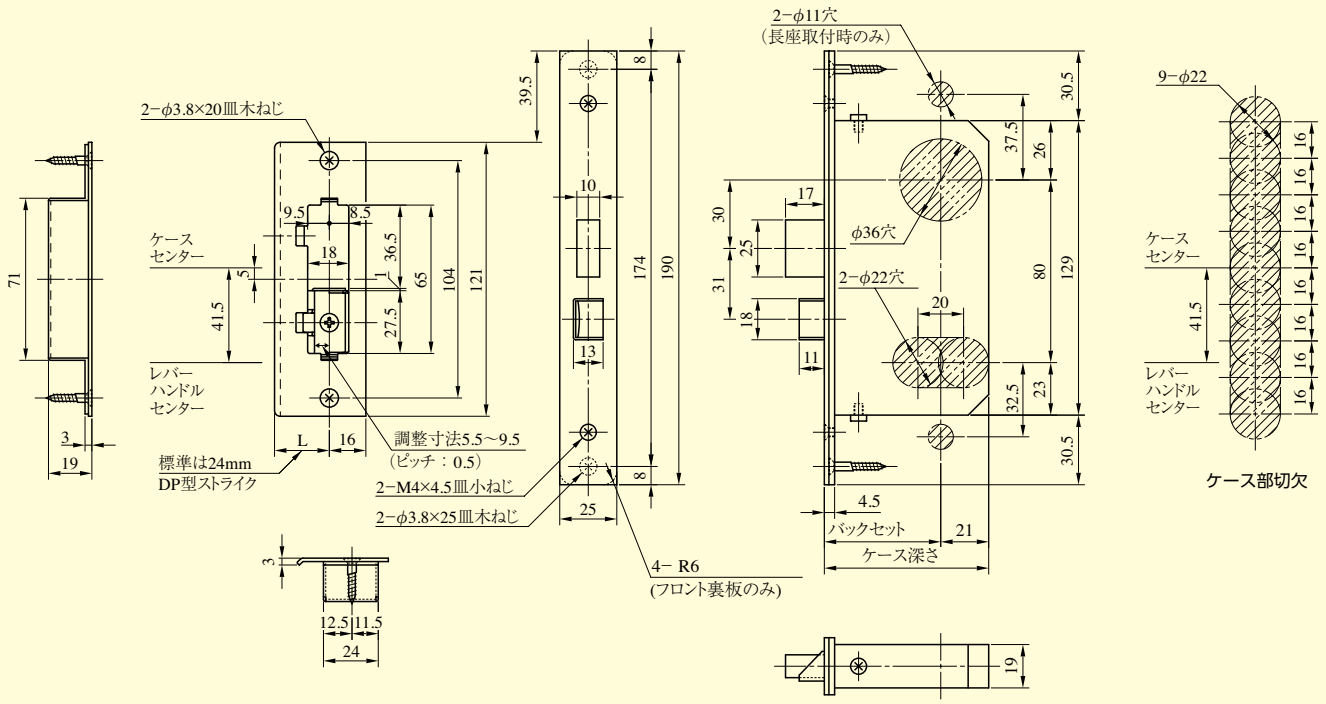

WLA63、WLA66型
レバーハンドルの切欠

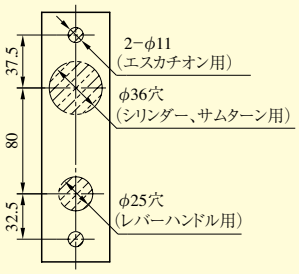

ELA19、ELA20型を使用した
場合の切欠

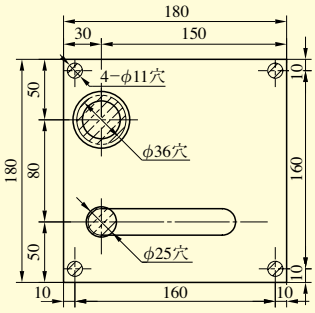

(注) 左右勝手があります。本図は右勝手用

ルーター加工用のストライク・フロント
WLAD＊ー□型

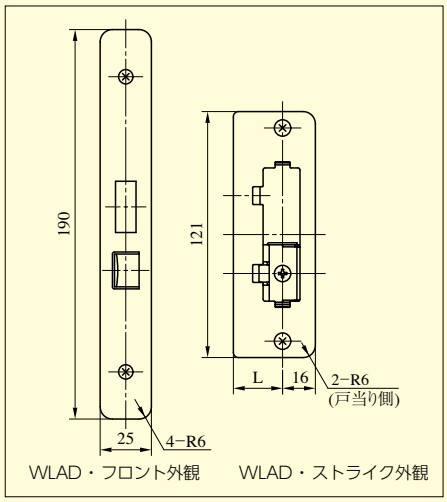

●扉厚によるストライクのL寸法(単位mm)

片開き扉用		
扉厚(以上～未満)	記号	L寸法
29～33	CM	20
33～42	DP	24
42～50	ER	28
50～58	FT	32
58～66	G	36

両開き扉用		
扉厚(以上～未満)	記号	L寸法
29～33	K	16
33～37	L	18
37～42	CM	20
42～46	N	22
46～50	DP	24
50～54	Q	26
54～58	ER	28
58～62	S	30
62～66	FT	32

装着可能シリンダー	型　式	レバーハンドル形状	機　能	バックセット(mm)／ケース深さ(mm)	扉厚(mm以上～mm未満)
U9 PR(−J) LB(−J) JN	WLA	18,19,20,21,22,23,29,31,32,33,34,35,40,41,50,51,52,53,55,56,57,59,63,64,65,66,67,68,69,74,342,346,356,373,391,411,414,420,421,430,431,432,472	1 2 3 4 6 8	51／72 64／85	29～33 33～42 42～50 50～58 58～66

(注1)レバーハンドル形状29･411型は枠に当たる場合がありますので、バックセット64mmのケースでご使用ください。
(注2)59型ハンドルは2017年7月発売予定です。