CF SERIES

■左右勝手共通

CF51型

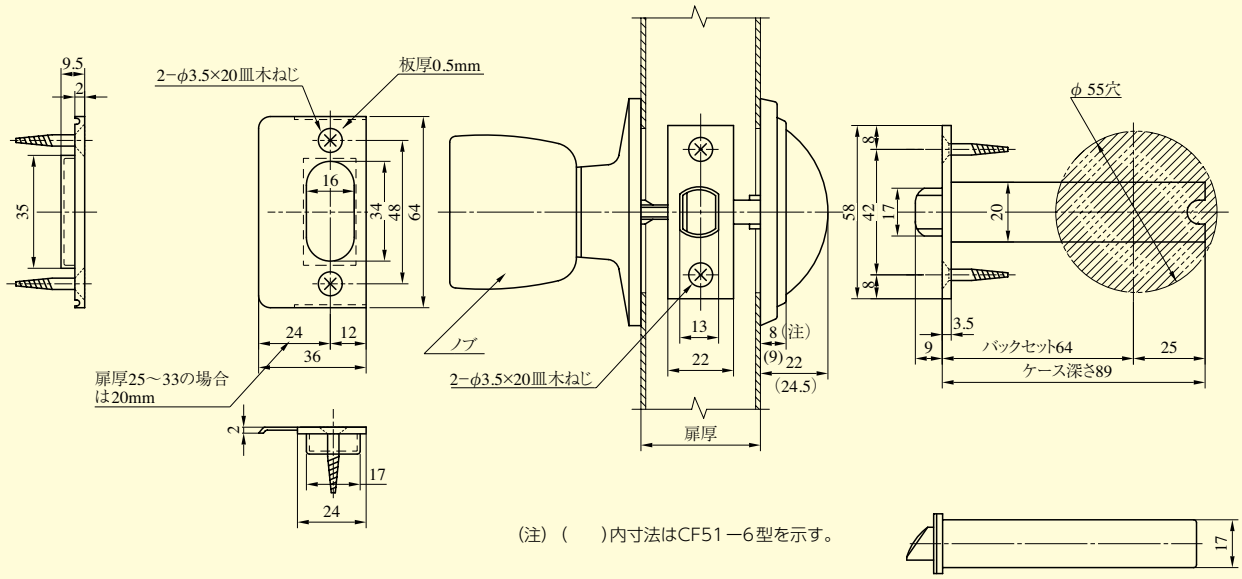

(注)（　　）内寸法はCF51−6型を示す。

ノブ形状

CF51D−0

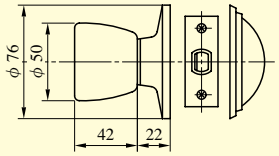

CF51W−0

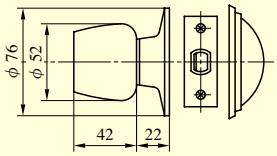

CFC51

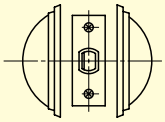

CF51−P

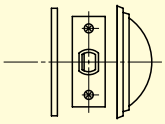

取っ手形状

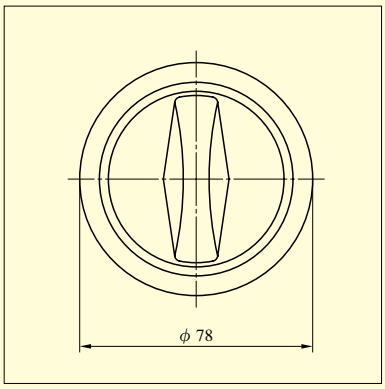

型　式	ノブ形状	機　能	バックセット(mm)／ケース深さ(mm)	扉厚(mm以上～mm未満)
CF51	D W	0 6	64／89	25～33 33～42