SL16 SERIES

■左右勝手共通

本図は框厚33～41mm未満用を示す。

●シリンダーA、化粧プレートH₁の寸法（単位mm）

框厚	A	H_1
26～33	54	19.5
33～42	54	10.5
42～50	71	19.5
50～58	71	10.5
58～61	88	19.5

●シリンダーBの寸法（単位mm）

框厚	B
26～41	54
41～57	54
57～61	62

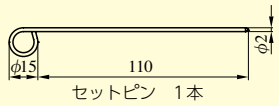

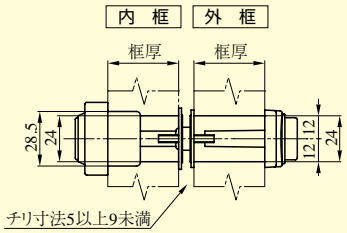

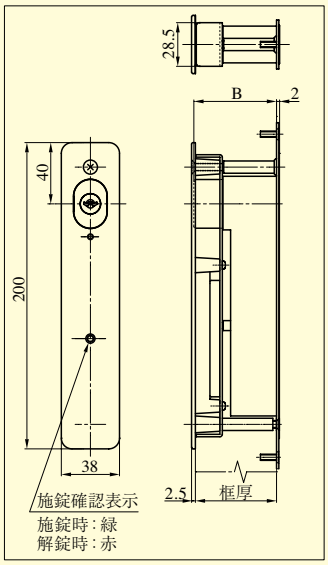

框厚41～57、57～61用の外形図（内框）

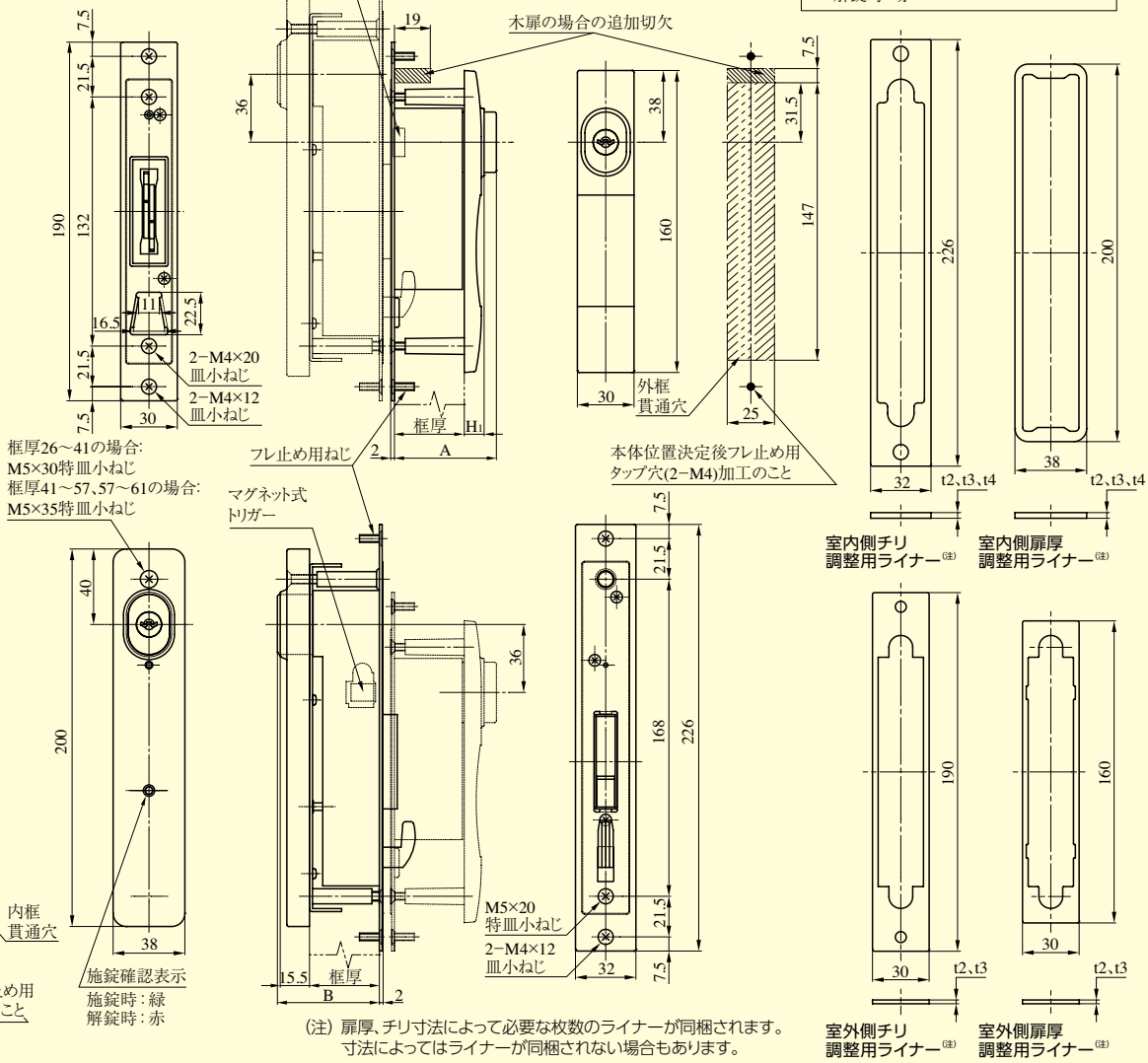

（注）扉厚、チリ寸法によって必要な枚数のライナーが同梱されます。
寸法によってはライナーが同梱されない場合もあります。

装着可能シリンダー	型　式	内框厚（mm以上～mm未満）	外框厚（mm以上～mm未満）
U9 PR	SL16−4V	26～41 41～57 57～61	26～33 33～42 42～50 50～58 58～61