iEL Zero

ACアダプタ　PSEL−A01

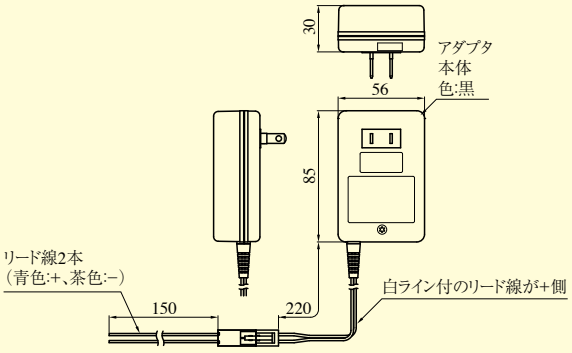

通電ピボットヒンジ用コード　DENコード ZE4C2M

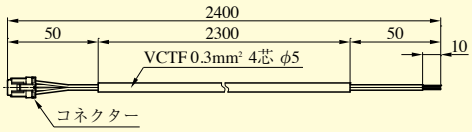

(注1) 通電ピボットヒンジ内の穴径はφ8以上でないと使用できません。
(注2) コードは扉側から枠側へ通す作業手順となります。その際コードに傷がついたり断線したりしないよう、扉を吊り込んでから通電ピボットヒンジ内にコードを通すようにしてください。
(注3) メンテナンスができるよう、点検口を設けてください。

通電金具　TEKIZ−4CC

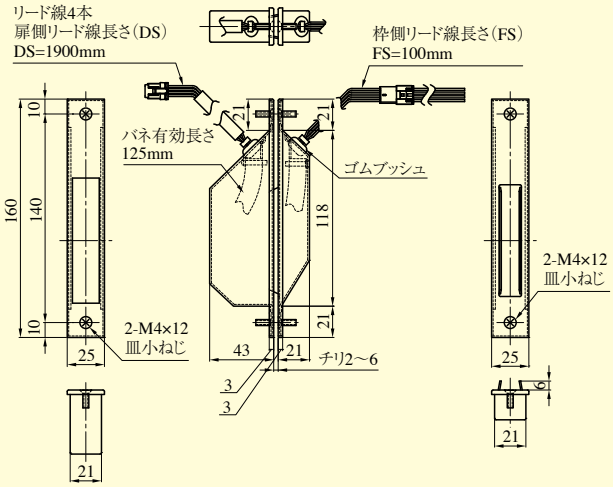

(注) 扉を開けたときに扉側フロントと枠側フロントの中心線間の距離が125mm以内の範囲でご使用ください。

wiremo

DECT制御ボックス　CVEL−DECT

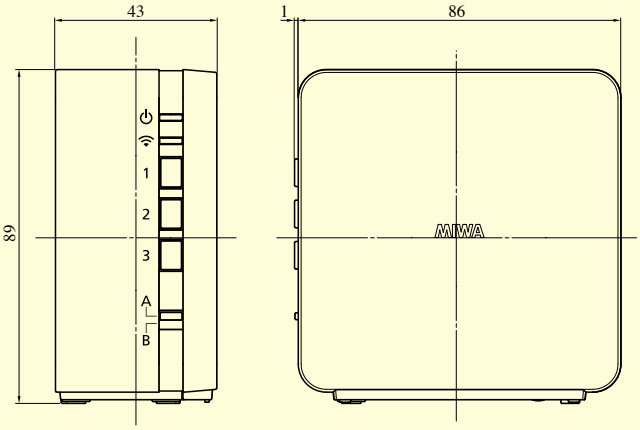

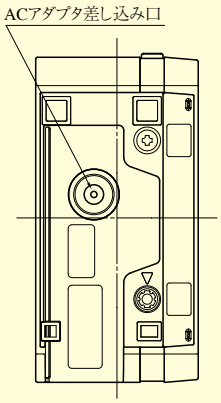

ACアダプタ　PSEL−DECT

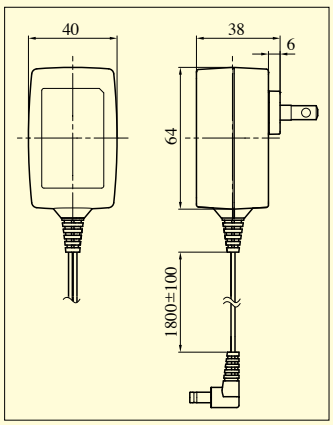
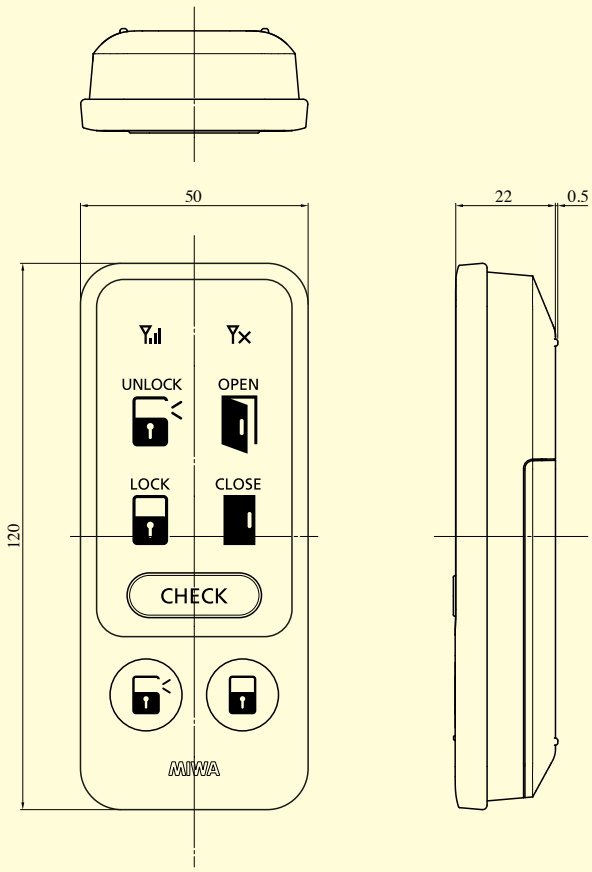
DESTリモコン　TLDT−R01